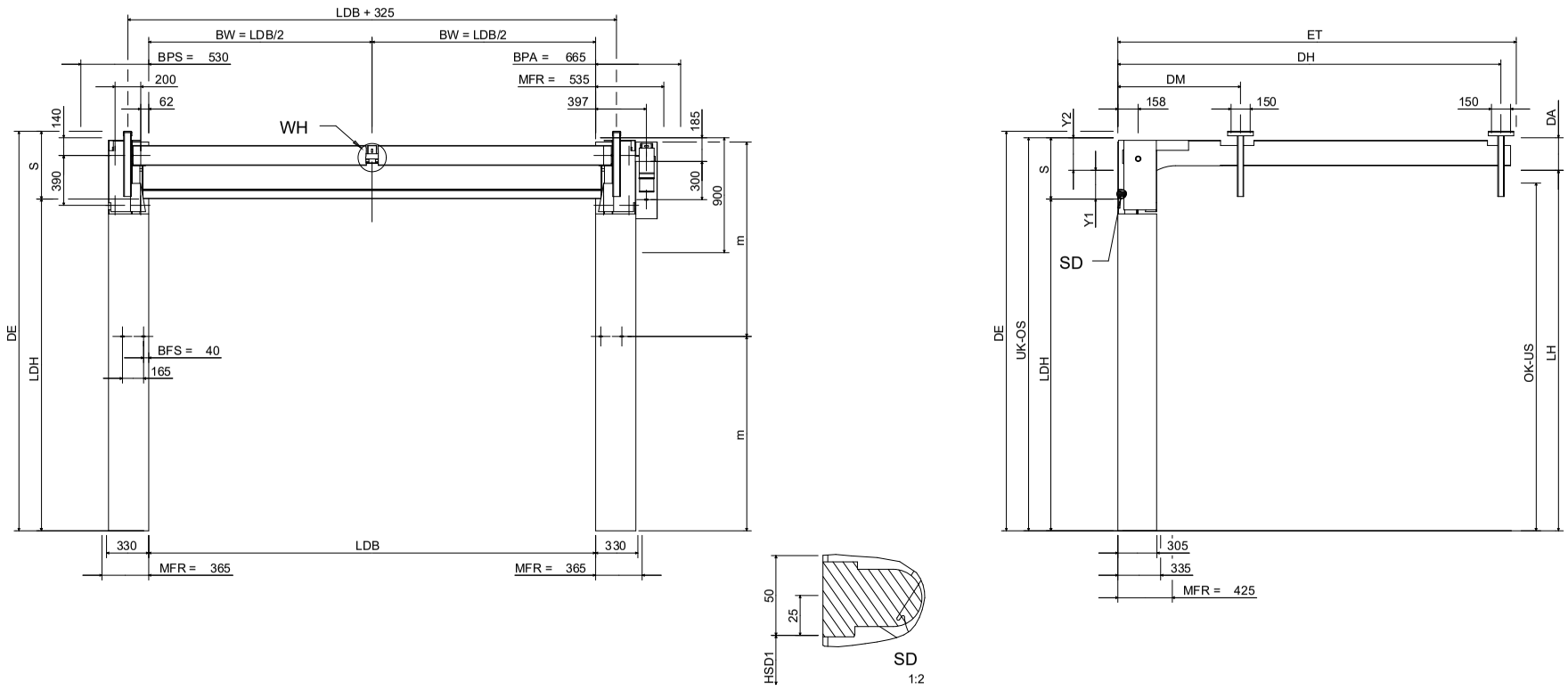

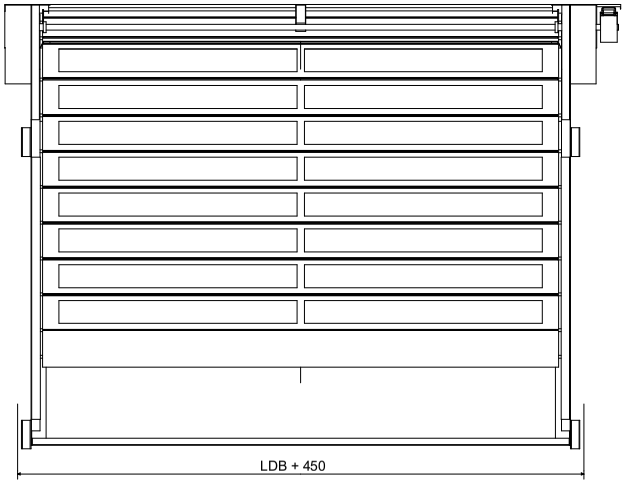

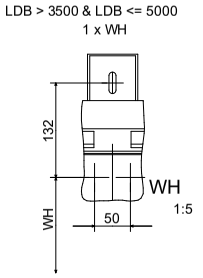

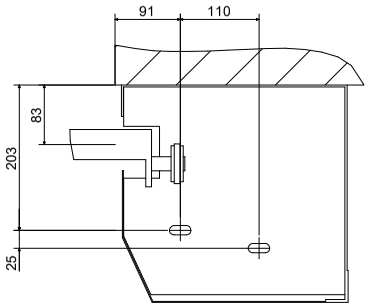

STL = LDH + S - 35	
STL	m
> 3000	STL/2
> 4000	STL/3
> 5000	STL/4
> 6000	STL/5

DA	DE - LDH - S + Y2
DE	DA + LDH + S - Y2
DH	ET - 120
DM	960 (ET > 1250)
ET	2 x LDH - (LDH + S + 1000 (min 1250)
S	min 480 max 750
LH	LDH + S - Y2 (min LDH + Y1)
WH	LDH < 2500: LH + 76 LDH >= 2500: LH + 21
Y1	LDH < 2500: 170 LDH >= 2500: 225
Y2	LDH < 2500: 310 LDH >= 2500: 255

Mit o umrahmte Maße intern prüfen

	Datum Date	Name Name	Maßstab Scale	0.040	Werkstoff Material	Gewicht Weight
Bearb. Drawn	17.11.2017	-	Oberfläche Surface		Farbe Behang Colour curtain	
Gepr. Checked			Benennung Title	Maßblatt Dimension sheet		
Schutzvermerk DIN ISO 16016 beachten Observe protection mark DIN ISO 16016			Kundennummer			
Alle Maße in Millimeter All dimensions in millimetre			Kunden Kommission			
Tortyp	RTS 4000 PU N 42		Kommission	-/	Index Index -.5	Blatt Sheet 1/ 1
SEUSTER KG LÜDENSCHEID			Art. Nr.			
Index Index	Änderung Modification	Datum Date	Name Name	Ers.f. Repl.for	Ers.d. Repl.by	Format A2

The reproduction, distribution and utilization of this document as well as the communication of its contents to others without express authorization is prohibited. Offenders will be held liable for the payment of damages. All rights reserved in the event of the grant of a patent, utility model or design.

Weitergabe sowie Vervielfältigung dieses Dokuments, Verwertung und Mitteilung seines Inhalts sind verboten, soweit nicht ausdrücklich gestattet. Zuwiderhandlungen verpflichten zu Schadenersatz. Alle Rechte für den Fall der Patent-, Gebrauchsmuster- oder Geschmacksmustereintragung vorbehalten.

RTS 4000 PU N 42