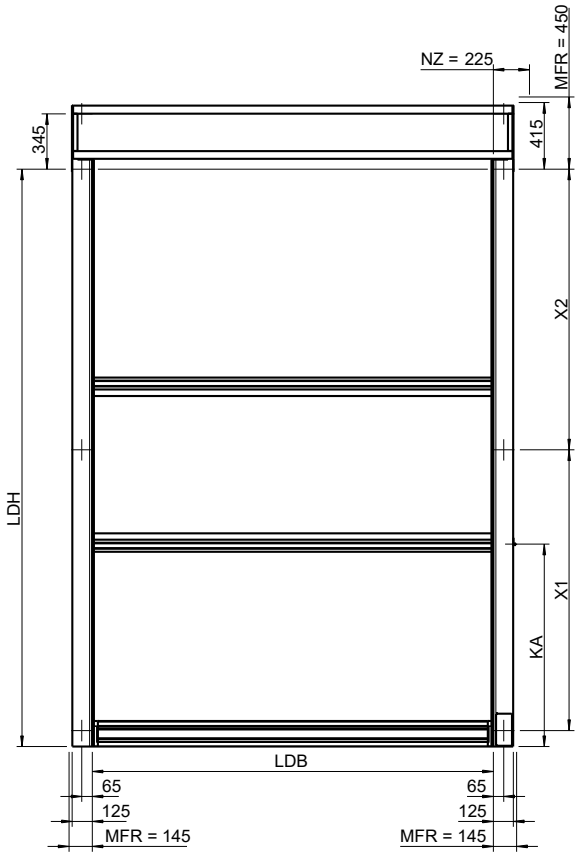

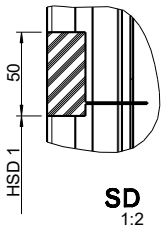

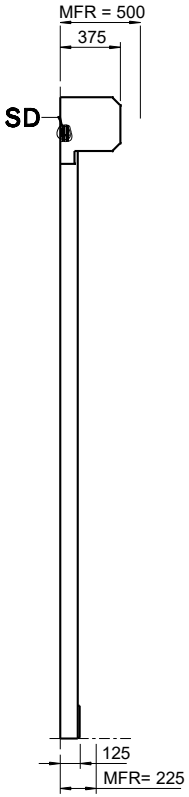

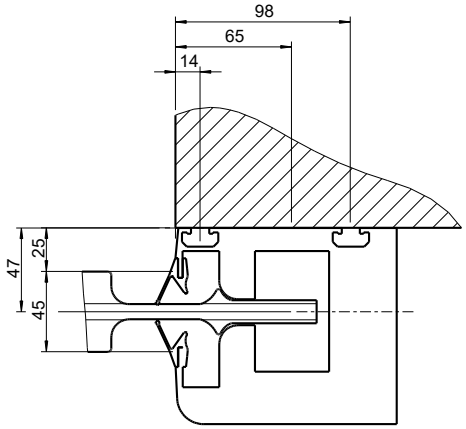

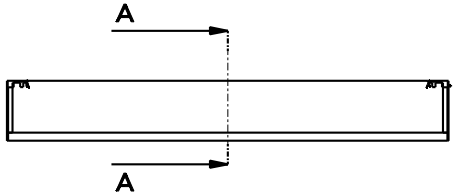

Mit ☐ umrahmte Maße intern prüfen

	Datum Date	Name Name	Maßstab Scale 0.045	Werkstoff Material	Gewicht Weight
Bearb. Drawn	01-Jun-23	-	Oberfläche Surface	Farbe Behang Colour curtain	-
Gepr. Checked			Benennung Title	Maßblatt Dimension sheet	
Schutzvermerk DIN ISO 16016 beachten Observe protection mark DIN ISO 16016			Kundennummer	-	
Alle Maße in Millimeter All dimensions in millimetre					
Tortyp	A 4012 Protect		Kunden Kommission	-	
SEUSTER Seuster KG Tietmecker Weg 1 58513 Lüdenscheid			Kommission	-/-	Index Index -.16 / Blatt Sheet 1 / 1
			Art. Nr.	544900	
			Ers.f. Repl.for	Ers.d. Repl.by	Format A2

Index Index	Änderung Modification	Datum Date	Name Name
-			

The reproduction, distribution and utilization of this document as well as the contents to others without express authorization is prohibited. Offenders will be held liable for the payment of damages. All rights reserved in the event of the grant of a patent, utility model or design.

Weitergabe sowie Vervielfältigung dieses Dokuments, Verwertung und Mitteilung seines Inhalts sind verboten, soweit nicht ausdrücklich gestattet. Zuwiderhandlungen verpflichten zu Schadenersatz. Alle Rechte vorbehalten, insbesondere für den Fall der Patenterteilung oder Gebrauchsmustereintragung vorbehalten.

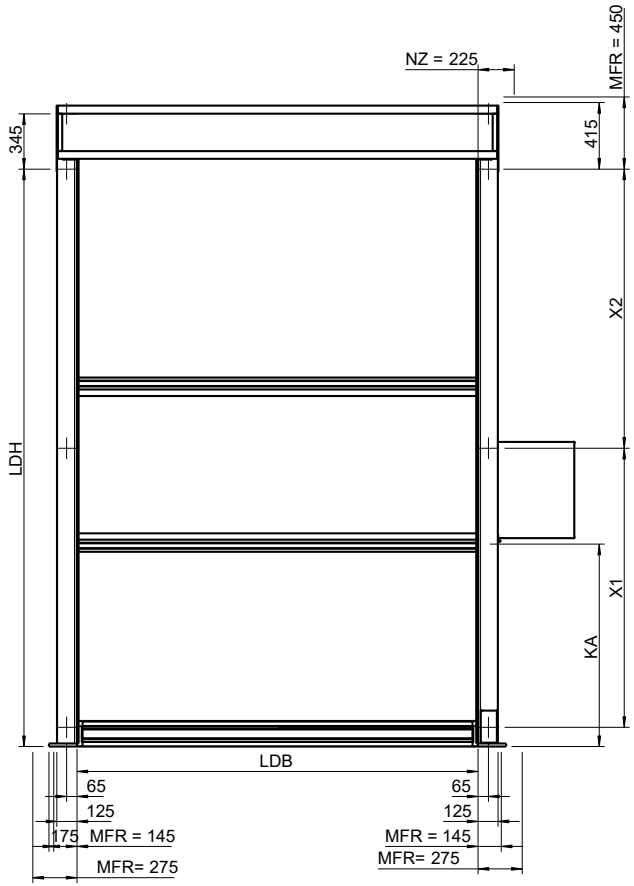

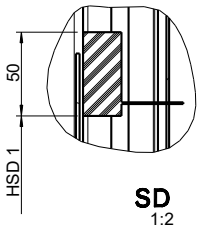

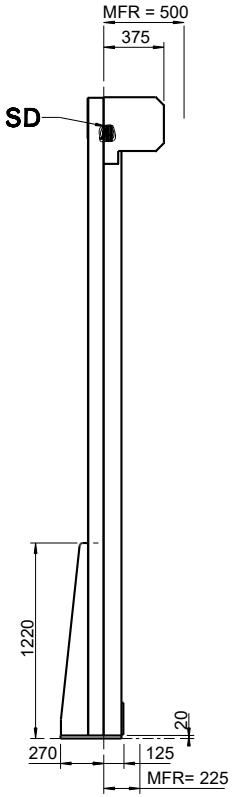

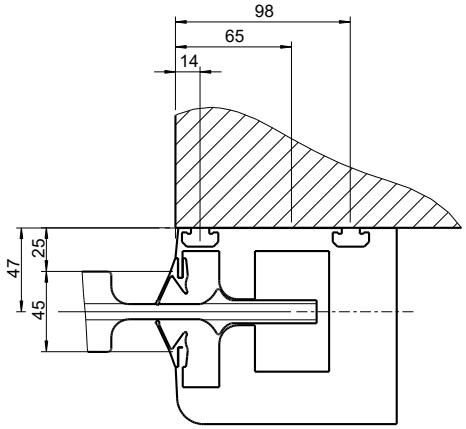

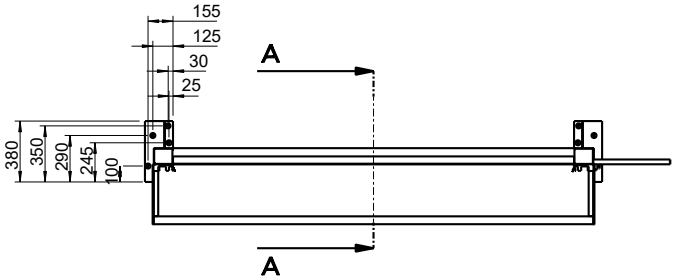

Mit ☐ umrahmte Maße intern prüfen

	Datum Date	Name Name	Maßstab Scale 0.045	Werkstoff Material	Gewicht Weight
Bearb. Drawn	01-Jun-23	-	Oberfläche Surface	Farbe Behang Colour curtain	-
Gepr. Checked			Benennung Title	Maßblatt Dimension sheet	
Schutzvermerk DIN ISO 16016 beachten Observe protection mark DIN ISO 16016			Kundennummer	-	
Alle Maße in Millimeter All dimensions in millimetre					
Tortyp	A 4012 Protect		Kunden Kommission	-	
SEUSTER Seuster KG Tietmecker Weg 1 58513 Lüdenscheid			Kommission	-/-	Index Index -.16 / Blatt Sheet 1 / 1
			Art. Nr.	544900	
			Ers.f. Repl.for	Ers.d. Repl.by	Format A2

Index Index	Änderung Modification	Datum Date	Name Name

The reproduction, distribution and utilization of this document as well as the contents to others without express authorization is prohibited. Offenders will be held liable for the payment of damages. All rights reserved in the event of the grant of a patent, utility model or design.

Weitergabe sowie Vervielfältigung dieses Dokuments, Verwertung und Mitteilung seines Inhalts sind verboten, soweit nicht ausdrücklich gestattet. Zuwiderhandlungen verpflichten zu Schadenersatz. Alle Rechte vorbehalten, insbesondere für den Fall der Patenterteilung oder Gebrauchsmustereintragung.

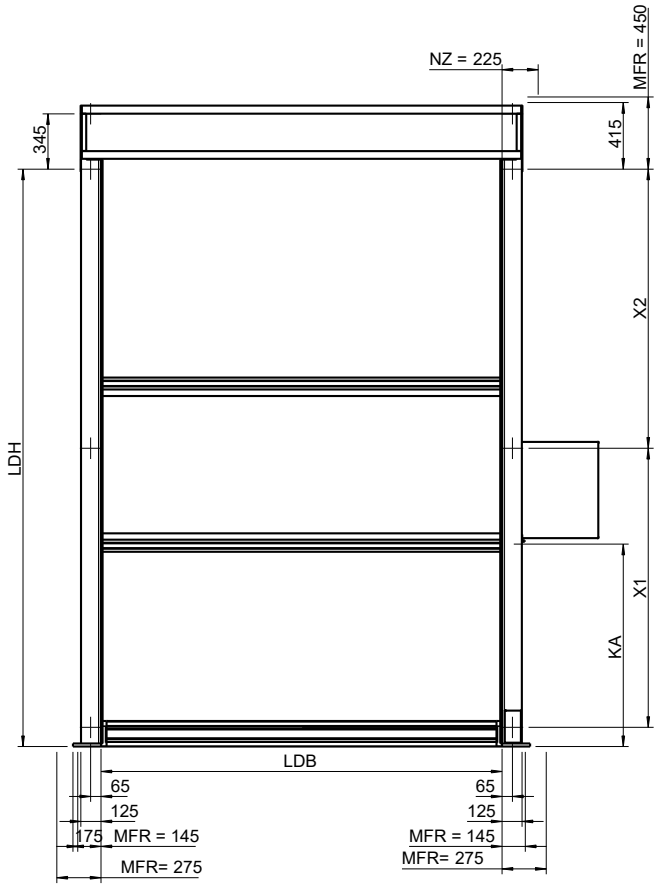

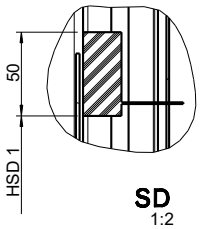

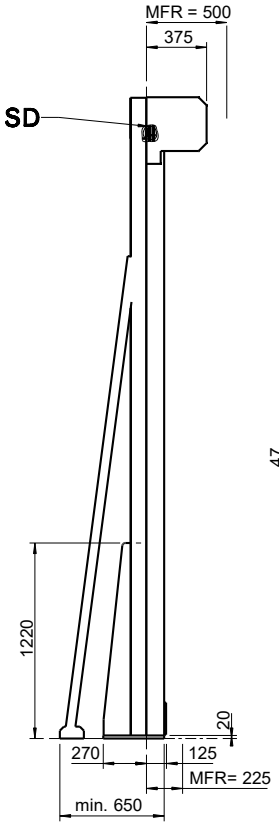

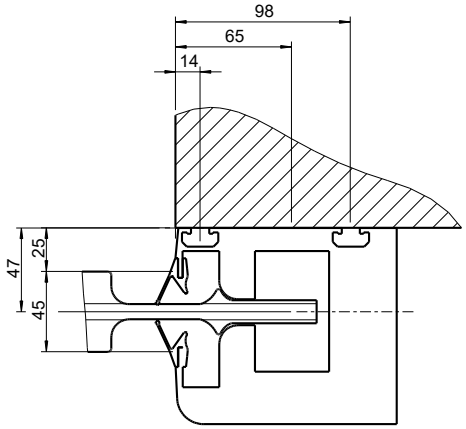

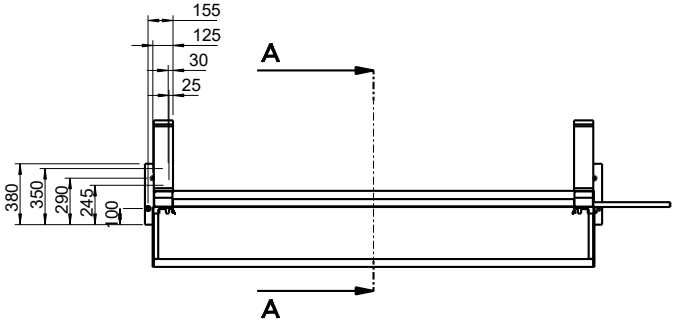

Mit ☐ umrahmte Maße intern prüfen

Datum Date	Name Name	Maßstab Scale 0.045	Werkstoff Material		Gewicht Weight
Bearb. Drawn: 01-Jun-23	-	Oberfläche Surface		Farbe Behang Colour curtain	-
Gepr. Checked		Benennung Title	Maßblatt Dimension sheet		
Schutzvermerk DIN ISO 16016 beachten Observe protection mark DIN ISO 16016		Kundennummer	-		
Alle Maße in Millimeter All dimensions in millimetre					
Tortyp A 4012 Protect		Kunden Kommission	-		
SEUSTER Seuster KG Tietmecker Weg 1 58513 Lüdenscheid		Kommission	-/-	Index Index -.16	Blatt Sheet 1 / 1
		Art. Nr. 544900			
		Ers.f. Repl.for		Ers.d. Repl.by	Format A2

Index Index	Änderung Modification	Datum Date	Name Name
-			

The reproduction, distribution and utilization of this document as well as the contents to others without express authorization is prohibited. Offenders will be held liable for the payment of damages. All rights reserved in the event of the grant of a patent, utility model or design.

Weitergabe sowie Vervielfältigung dieses Dokuments, Verwertung und Mitteilung seines Inhalts sind verboten, soweit nicht ausdrücklich gestattet. Zuwiderhandlungen verpflichten zu Schadenersatz. Alle Rechte vorbehalten, insbesondere für den Fall der Patenterteilung oder Gebrauchsmustereintragung.